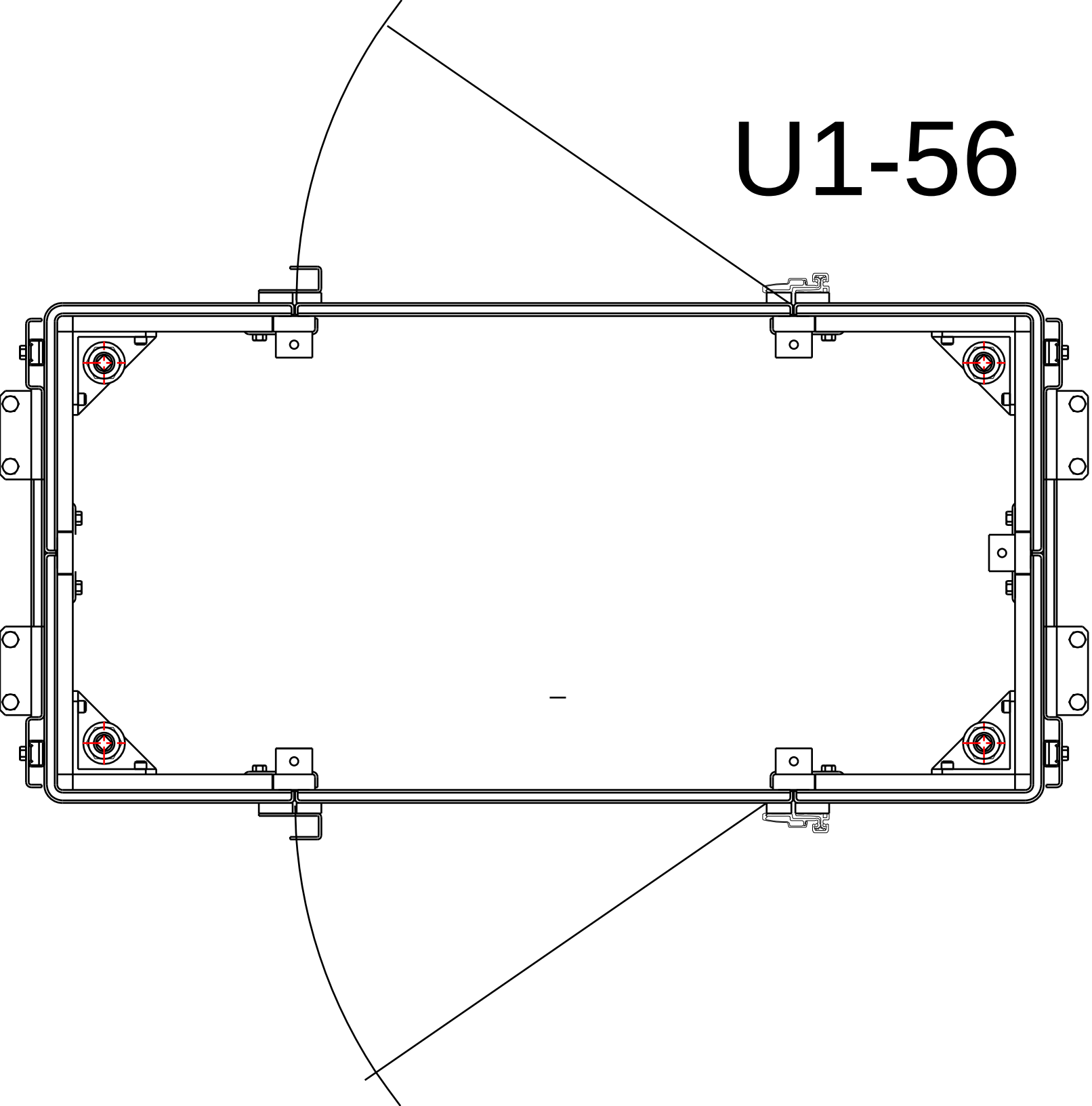
U1-56