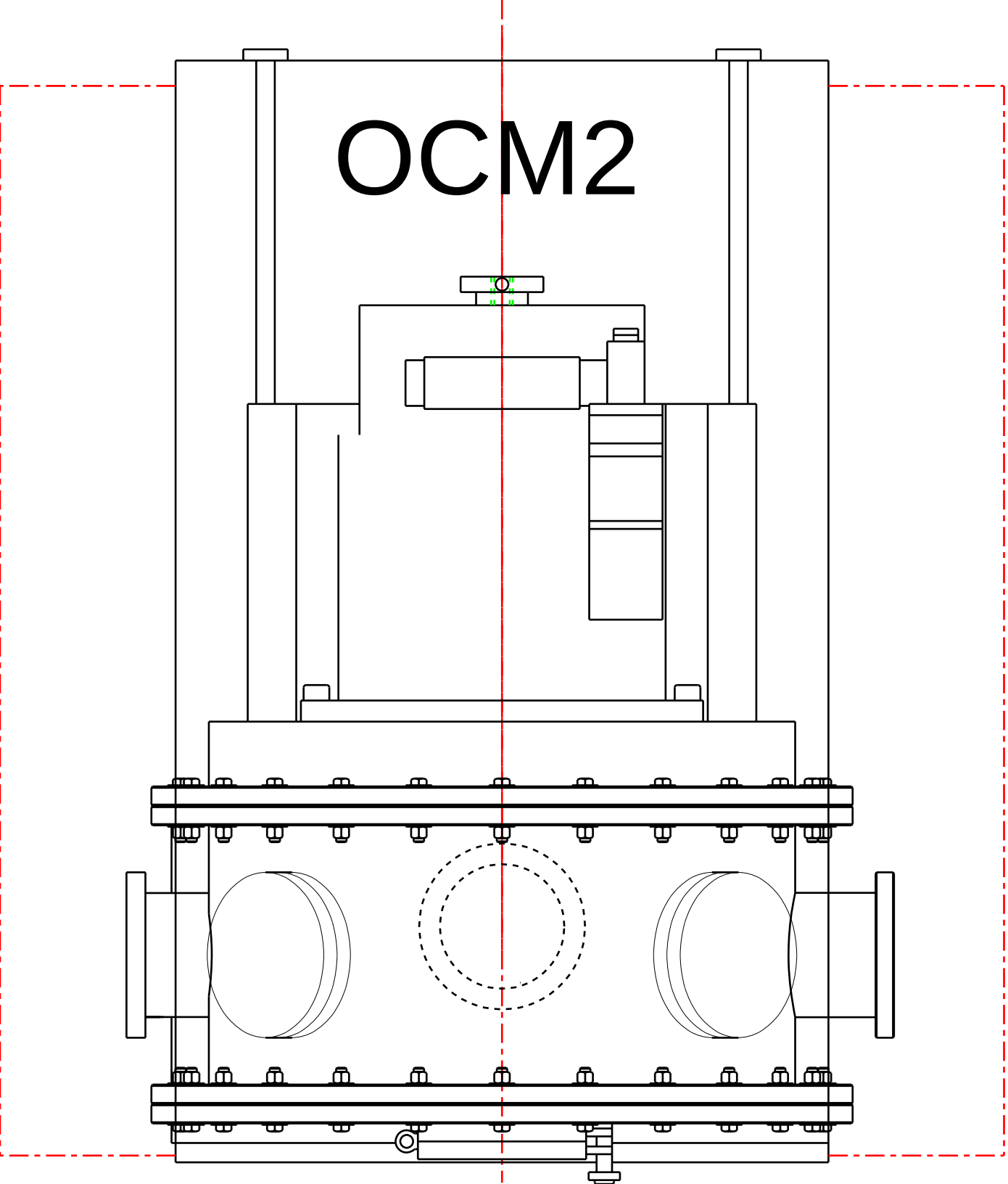
OCM2